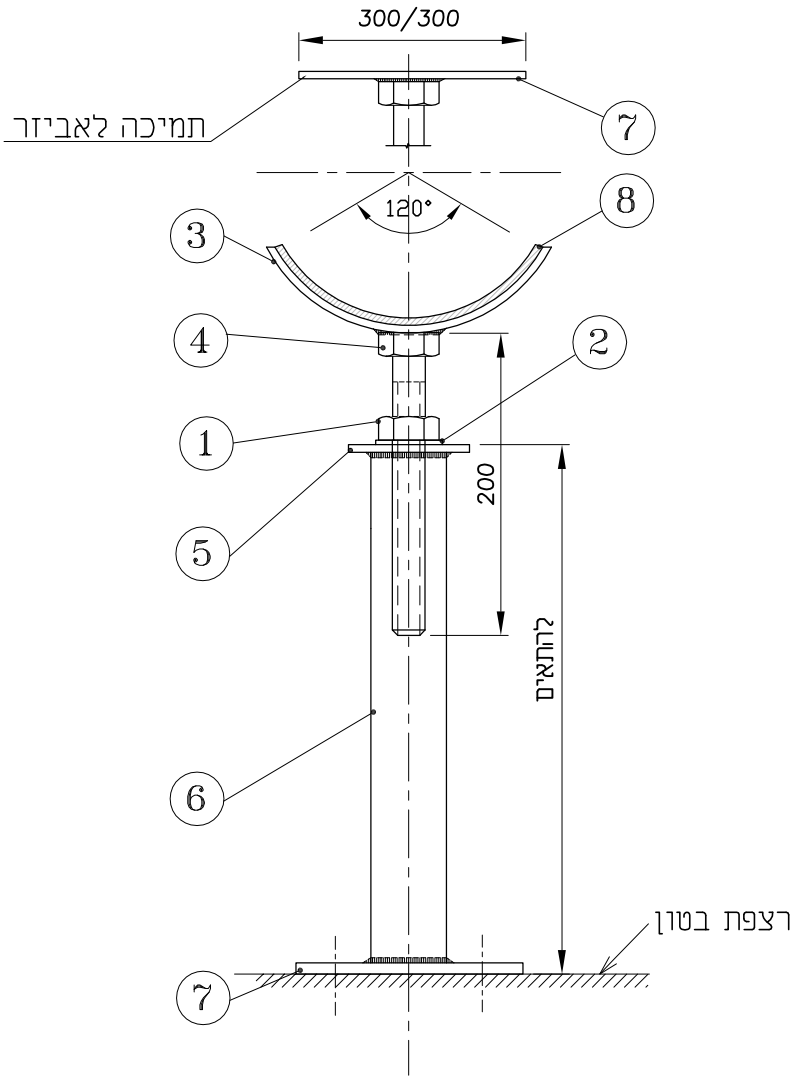

1. אום משושה B.S.W "ø1
2. דיסקית "ø1
3. פלח מצינור שחור "20 רוחב 60 מ"מ
4. בורג ראש משושה 200/175 B.S.W "ø1
5. דיסקית 100/4 קוטר חור"ø11/8 עובי 4 מ"מ
6. צינור פלדה "3 עובי דופן: 3.65 מ"מ
7. פלטת פח 300x300x6 ⌀
8. גומי נאופרן

כל המידות במ"מ

י. שיפריס מהנדסים יועצים - דרך העצמאות 5, חיפה ת.ד. 730 31000
טל : 04 - 8650396
פקס : 04 - 8650390

מכון התקנים הישראלי
ת"י 2000
ISO 9001
מערכת איכות מאושרת

סטנדרט

נושא התכנית :

תמיכה מתכוננת "3
לאביזר\צינור

עדכון:	19/08/97
תאריך:	31/08/94
קנ"מ :	

תכנית מס : 11-0894-29/ג